DP - Planfräser f. CNC

C180

Schneidstoff	Zähnezahl	Vorschub	Verbund
DP	Z 5	MEC	

Ausführung :
Z 5
Schaftpassung h6.

Anwendung :
Planfräsen
Für Vorschübe von 12 bis 15 m/min.

Werkstückstoff :
MDF- Platte

Maschine :
CNC - Bearbeitungszentren

Einsatzdaten :
Drehzahl n max. bei Ø80 = 18.000 U/min
Drehzahl n max. bei Ø120 = 13.000 U/min

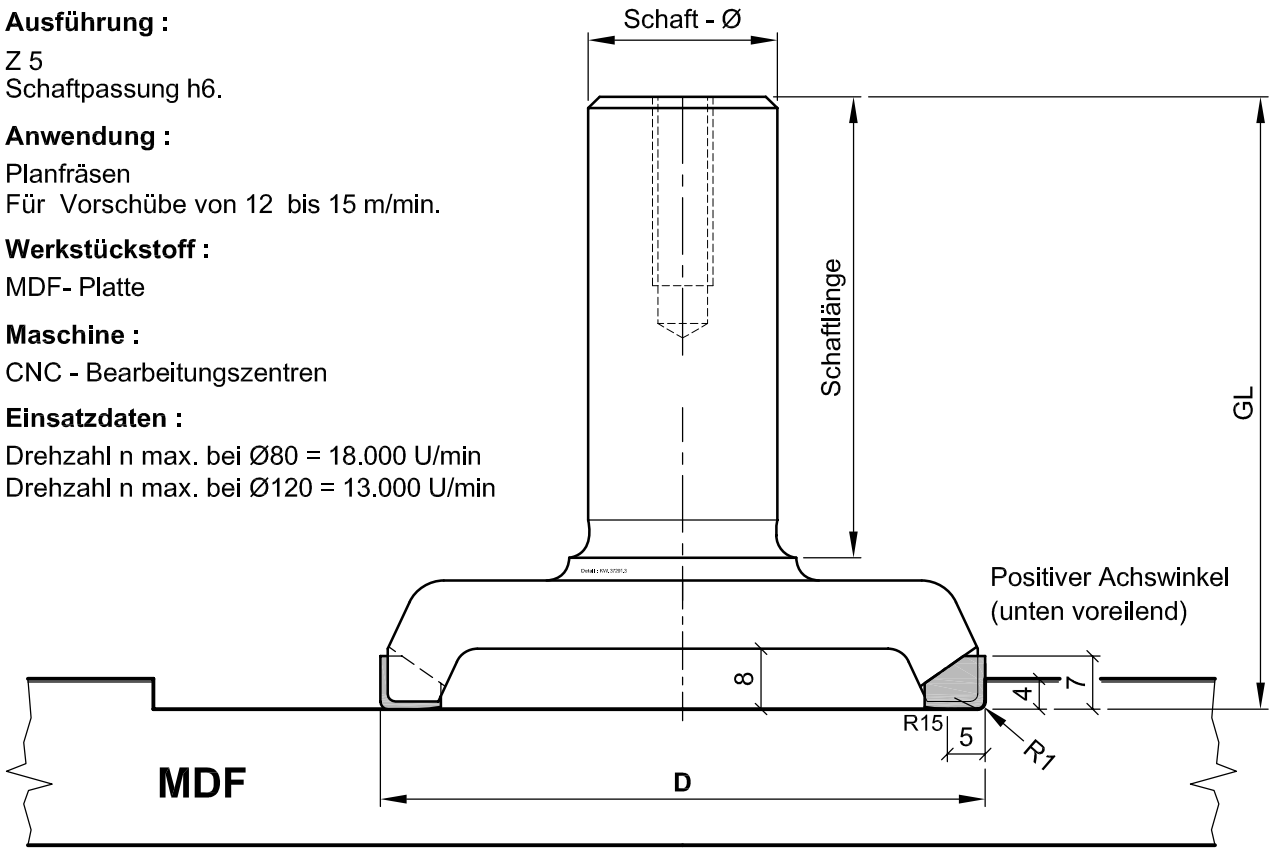

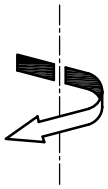

						Bestellnummer			Bestellnummer		
D	NL	Schaft	GL		HD max	Rechtslauf			Linkslauf		
80	7	25x60	81			C180-080725	○				
120	7	25x60	81			C180-120725	○				

● Ab Lager lieferbar ○ Kurzfristig lieferbar

Aigner WERKZEUGE
e-mail:office@aigner-werkzeuge.at
www.aigner-werkzeuge.at
A-4720 NEUMARKT - OÖ
WIDLDORF 25
TELEFON (07733) 7583

Blattformat: **A4** M=1:1
Zchng. - Nr. 41800.4

DATUM: 04.11.2013
NAME: J.Vogl

C180